MISURE / MEASUREMENTS [mm]	A	B	C	D	E		PESO/WEIGHT
BULBO STD 2400	1910	2400	4320 4350	excl. winch e balcone di poppa incl. winch e balcone di poppa			8800 Kg
BULBO OPT 2100	1610	2100	4020 4050	excl. winch e balcone di poppa incl. winch e balcone di poppa			
ALBERO SPARCRAFT STD							
ALBERO SPARCRAFT RACE				20650	5930		
ALBERO SELDEN CARBON							

*MISURE STIMATE / ESTIMATED MEASUREMENTS [mm]

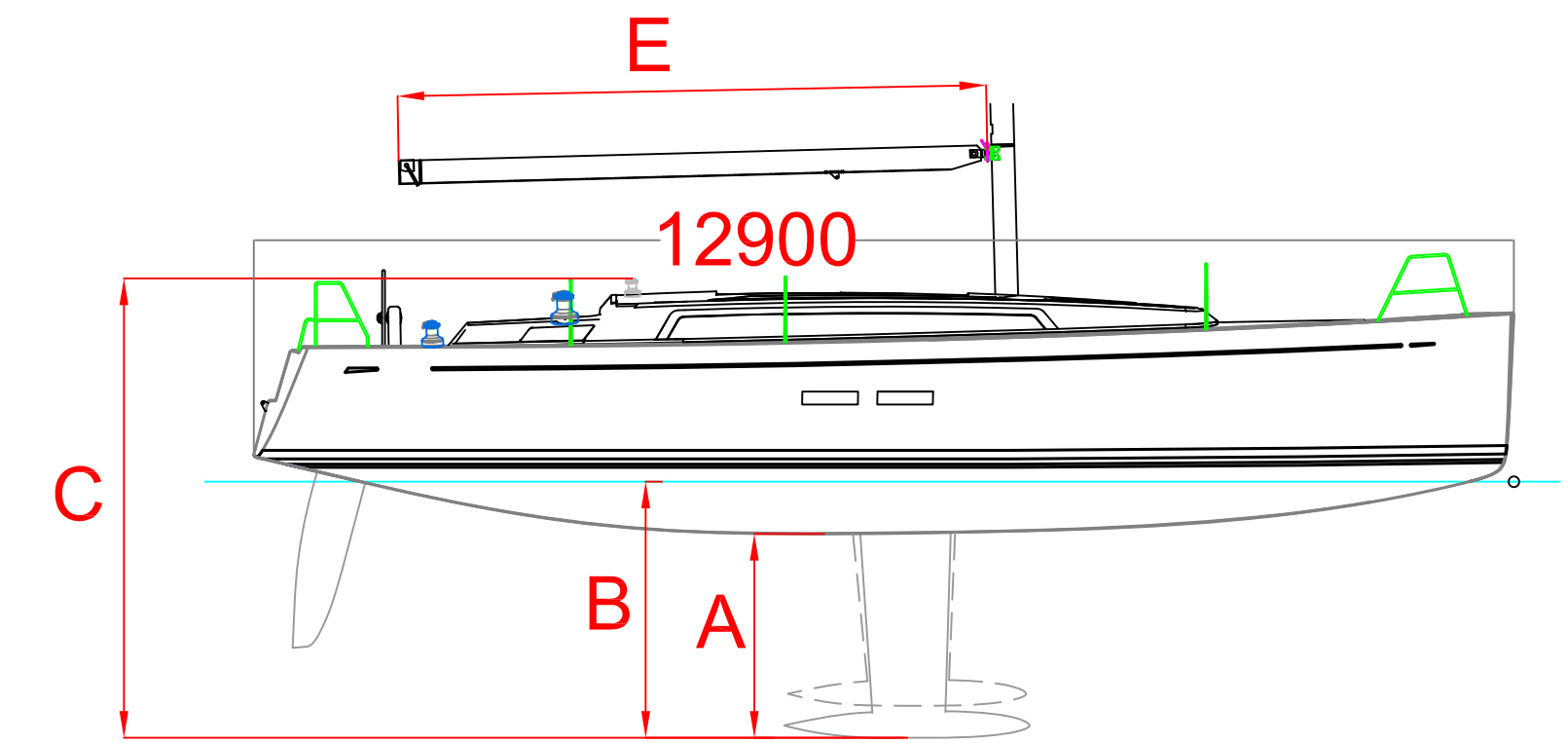

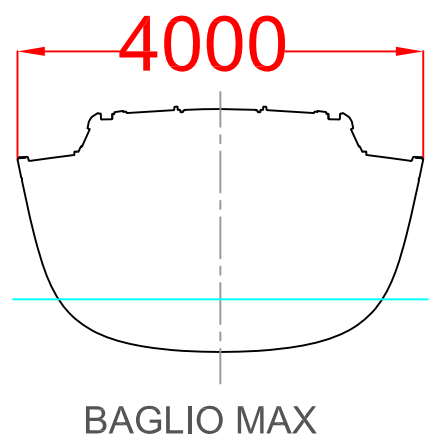

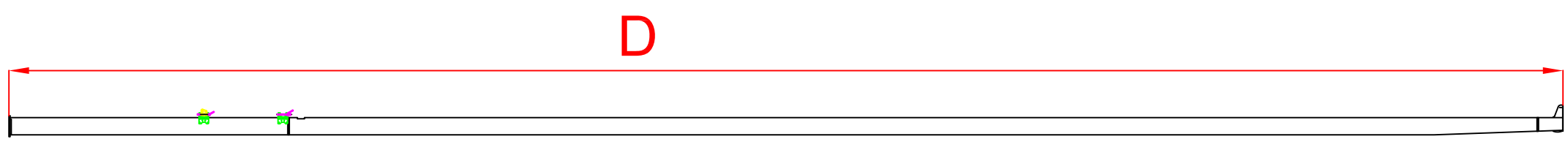

VERIFICARE SEMPRE LE DIMENSIONI E COMUNICARE OGNI VARIAZIONE DELLE STESSE

ALL DIMENSIONS TO BE CHECKED ON SITE, ANY DISCREPANCY TO BE NOTIFIED IMMEDIATELY

GRAND SOLEIL

CANTIERE DEL PARDO

DATI AGGIORNATI AL 30.09.2011

GRAND SOLEIL 43F